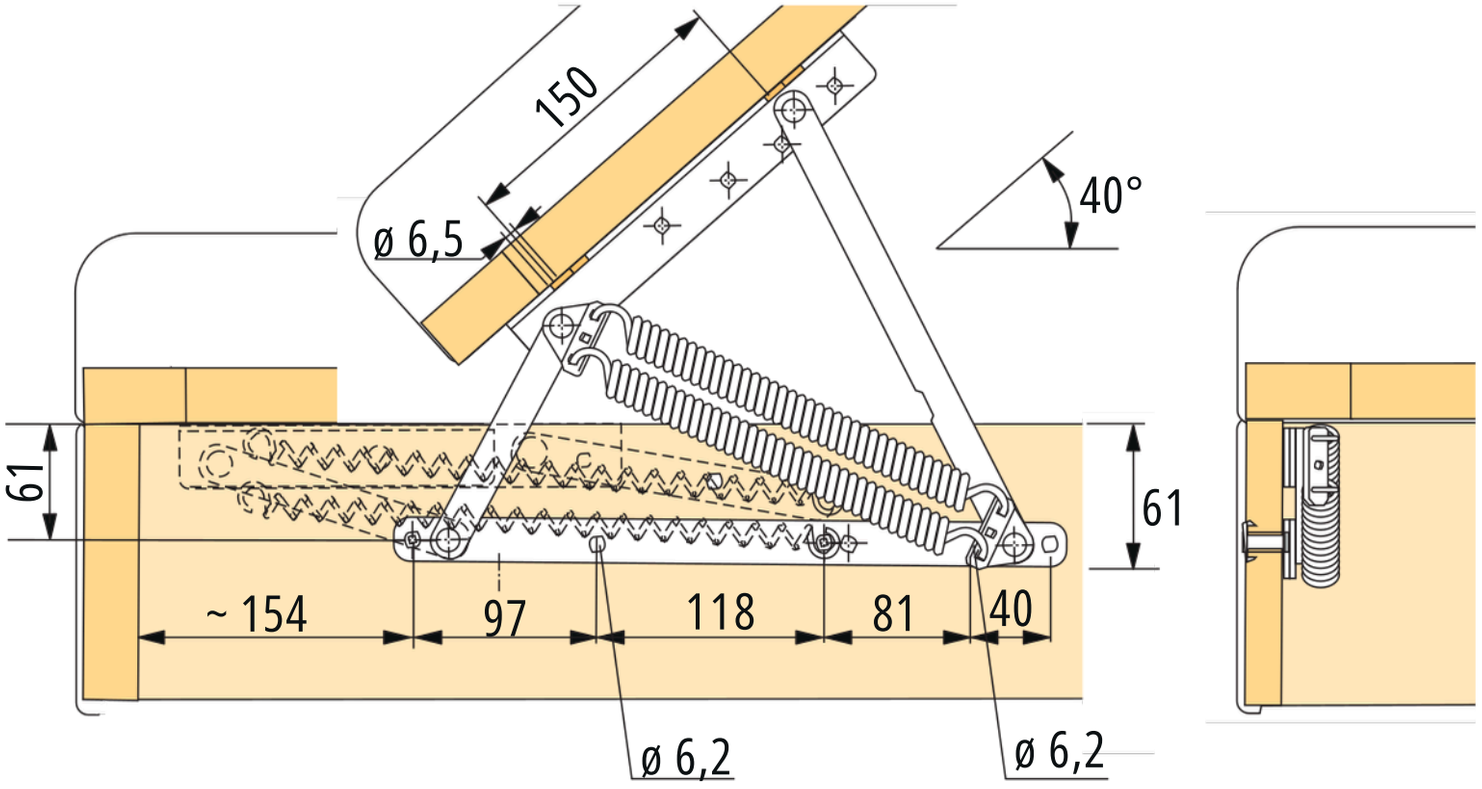
150
ø 6,5
40°
61
61
~ 154
97
118
81
40
ø 6,2
ø 6,2