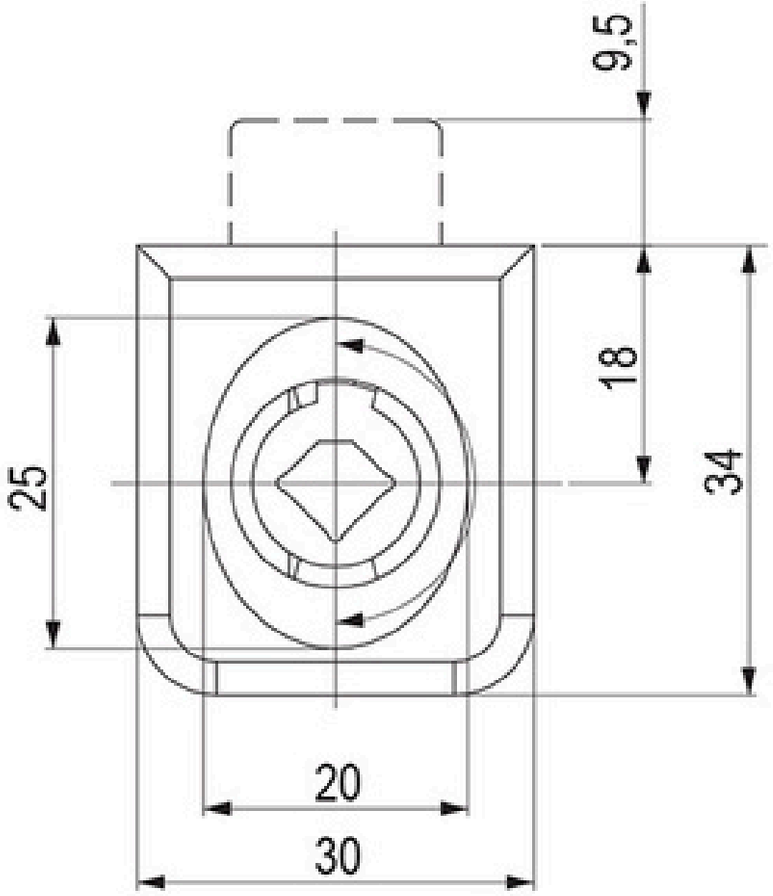
9,5
18
34
25
20
30

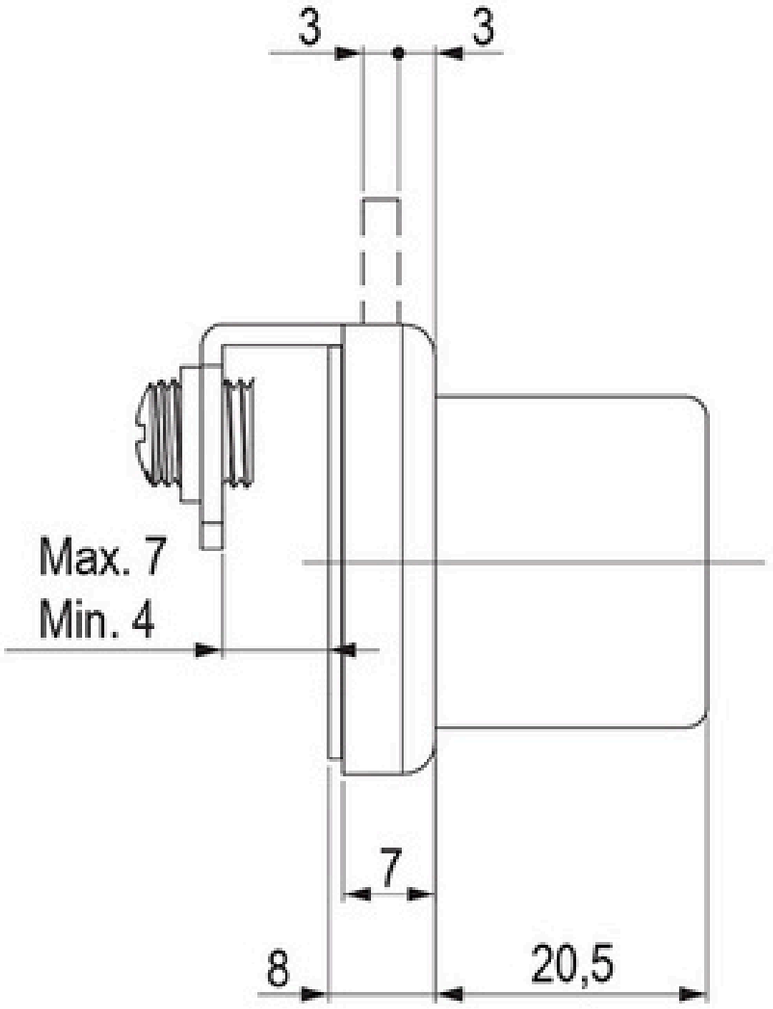
3
3
Max. 7
Min. 4
7
8
20,5